Kabeldraagsystemen

Kabelbanen
Kabelgoten

Editie 2013

stagobel ELECTRO

pemsa

Alle illustraties, tekeningen en omschrijvingen in deze catalogus zijn alleen van informatieve aard. Stagobel Electro behoudt zich het recht voor, indien nodig, de producten en/of de materialen te wijzigen of aan te passen. De afmetingen, opgegeven in deze catalogus, zijn nominaal en componenten met andere afmetingen kunnen verschillen in uitvoering.

INHOUD

Over Pemsa 2

Oppervlaktebehandeling tegen corrosie 3

Eigenschappen Pemsaband® 4

Eigenschappen Inducanal® 6

Lengtematerialen 8

Koppelingen 9

Richtingsveranderingen 11

Accessoires 15

Ophangsystemen 16

Overgang draadgoot-kabelbaan 20

pemsa

ONTSTAAN, EVOLUTIE EN HUIDIGE SITUATIE

Pemsa werd in 1969 opgericht te Madrid en is vandaag een bedrijf gespecialiseerd in de productie van kabeldraagsystemen voor het voeren en het beheren van elektrische midden -en laagspanningskabels. Daarnaast produceert Pemsa flexibele buizen, koppelstukken, wartels en hun toebehoren.

Als producent van kabeldraagsystemen is Pemsa in Spanje de nummer één. Op Europees niveau is Pemsa de tweede grootste producent van draadgoten vervaardigd uit elektrisch gelaste staaldraad.

LOCATIE

Pemsa is gevestigd in Alcalá de Henares (Madrid) op een terrein van meer dan 45 000 m². Naast de kantoren van de administratieve diensten zijn de nieuwe fabriek en de opslagplaatsen voorzien van de meest moderne technologieën ter wereld. Dit trekt zich door in de bureaus van de commerciële en marketing afdelingen, de technische dienst, R & D, kwaliteit, export, logistiek, klantendienst en boekhouding.

PRODUCTIE

Er wordt geproduceerd met een ultramodern machinepark. Het kwaliteits-systeem, conform de ISO normen, waarborgt een permanente kwaliteit van de producten.

OPPERVLAKTEBEHANDELING TEGEN CORROSIE

Corrosie is een elektrochemisch fenomeen, veroorzaakt door het contact tussen twee verschillende metalen, of tussen een metaal en zijn omgeving (lucht, water, gas). Alle metalen corroderen in meer of mindere mate. Het eindresultaat van dit fenomeen is de volledige vernietiging van het aangetaste metaal. Ingevolge de hoge kosten die de corrosie teweegbrengt, werden meerdere industriële coatings ontwikkeld, die, toegepast op de te beschermen voorwerpen, het optreden van corrosie vertragen. De levensduur van de bescherming is afhankelijk van de laagdikte van de coating, uitgedrukt in micron, van het type coating en van de agressiviteit van de omgeving.

Voor staal is het best ontwikkelde industriële beschermingsprocedé de behandeling met zink.
Alle door PEMSA gefabriceerde producten uit staal zijn door één van volgende coatings beschermd:

G.S. SENDZIMIR VERZINKT CONFORM NBN EN 10346

Wordt uitsluitend toegepast voor de bescherming van staalplaten met een dikte kleiner dan 3 mm. De staalplaat wordt in een continu proces door een zinkbad op 450 °C geleid. De laagdikte van de coating bedraagt 8 tot 15 µm. De via deze techniek gecoate plaat wordt gebruikt voor de fabricage van gesneden en gestampte stukken uit staalplaat. De door bewerking veroorzaakte snijkanten worden hersteld door het galvanisch koppel tussen het staal en het zink. De producten vervaardigd uit staalplaat met deze coating worden aanbevolen voor binneninstallaties, in een droge atmosfeer en in een omgeving zonder agressieve vervuilende producten.

H.D. THERMISCH VERZINKT CONFORM NBN EN ISO 1461

De te beschermen stukken worden, na fabricage, één per één gedurende een korte tijd in een zinkbad op 450 °C ondergedompeld. De minimum laagdikte van de coating bedraagt 50 µm en de gemiddelde laagdikte bedraagt 70 µm. De norm staat toe dat, als gevolg van het verzinkproces, kleine vervormingen ontstaan in dunne plaatproducten. De producten met een coating door deze onderdompeling worden aanbevolen voor buiteninstallaties, in maritieme, landelijke en industriële omgevingen waar mogelijks agressieve producten aanwezig zijn. Bij het op maat zagen van thermisch verzinkte materialen is het noodzakelijk de zaag-sneden met een zinkspray te behandelen.

pemsaband®

Het eenvoudig "Click-systeem" met lippen op het uiteinde van de pemsaband® maakt extra koppelplaten overbodig.

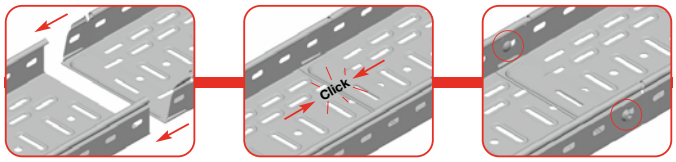

Het unieke verbindingssysteem met lippen bij de **pemsaband®** verhoogt de eenvoud van koppelen van lengtes en vermindert de installatietijd aanzienlijk. Door het "Click-systeem" zijn, bij montage van rechte tracés, geen koppelplaten nodig. Twee slotbouten en flensmoeren dienen om de verbinding te fixeren.

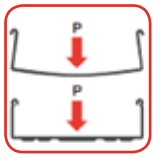

De koudgewalste plaatstalen kabelbaan **pemsaband®** heeft een basis met reliëf en is geperforeerd. Het reliëf in de bodem verhoogt de longitudinale en transversale weerstand. Dit resulteert in een super stevige **pemsaband®** met een verhoogde draagkracht t.o.v. een baan zonder reliëf, maar met eenzelfde gewicht en plaatdikte.

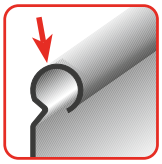

De **pemsaband®** kabelbanen hebben een geprofileerde veiligheidsboord zodat de isolatie van de kabels bij het trekken niet wordt beschadigd en opdat de installateur zich niet aan de banen zou kwetsen bij het plaatsen of verplaatsen.
De **pemsaband®** kabelbanen worden in bundels verpakt geleverd zodat de hoeken en de binnenkant beschermd zijn. De verpakking vereenvoudigt het verhandelen en transporteren van de banen.

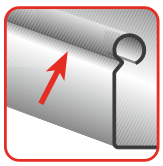

De **pemsaband®** kabelbanen hebben een mooi afgewerkte zijboord. Een passend Pemsa deksel klikt perfect over de baan. Bijkomend bevestigingsmateriaal voor het deksel is overbodig. Zelfs bij een verticale opstelling van de kabelbaan blijft het deksel op zijn plaats.
Ook de deksels van de hoeken, T-stukken, aanzetstukken enz. hebben een "Click-systeem".

Het assortiment **pemsaband®** kabelbanen is ontworpen en geproduceerd op basis van de hoogste kwaliteitsrichtlijnen en ze beantwoorden aan de norm NBN EN 61537.
De kwaliteit wordt bekrachtigd door het N-label van AENOR (La Asociación Española de Normalización y Certificación). Het label is het garantiebewijs voor alle technische kenmerken.
De CE-markering toont aan dat de **pemsaband®** producten voldoen aan alle van toepassing zijnde Europese regels.

De **pemsaband®** kabelbanen hoogte 60 mm kregen eveneens het E60 certificaat en kunnen dus worden ingezet in projecten waar functiebehoud bij brand vereist is.

Mechanische sterkte en veilige werkbelasting

De veilige werkbelasting of safe working load (SWL) werd bekomen door te testen conform de norm NBN EN 61537 met als titel “Kabelbaansystemen en kabelladdersystemen voor het onderbrengen van elektrische leidingen”.

Deze norm definieert de SWL als de maximale belasting die veilig voor normaal gebruik kan worden toegepast. Deze waarden worden verkregen door met specifieke tests de doorbuigingen, gegenereerd bij het steeds hoger belasten van de kabelbaan, op te meten.
De longitudinale doorbuiging moet worden beperkt tot 1% van de afstand tussen de steunen.
De transversale doorbuiging moet worden beperkt tot 5% van de breedte van de kabelbaan.
Daarenboven mag het draagsysteem niet instorten als de SWL vermenigvuldigd wordt met een veiligheidsfactor 1,7.

De SWL wordt uitgedrukt in N/m. De gelijkwaardige SWL, in kg uitgedrukt, bekomt men door middel van de volgende vergelijking 1 kg = 9,8 N.

Onderstaande grafieken illustreren de SWL van de verschillende modellen **pemsaband®**.

Hoogte 35

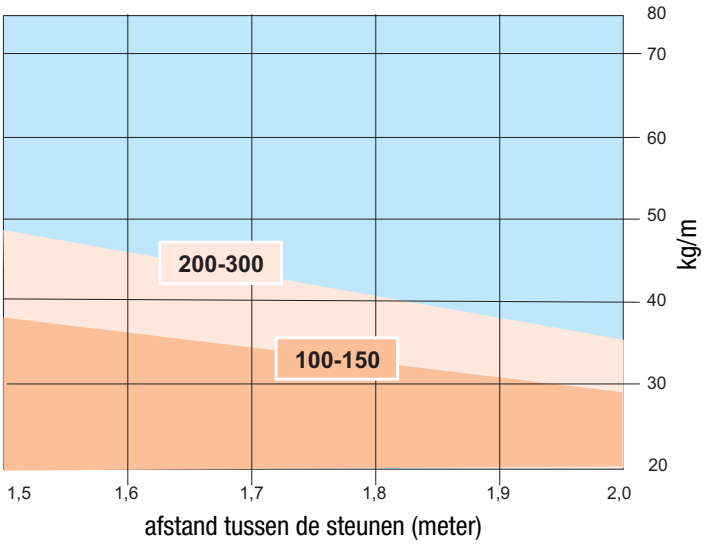

Hoogte 60

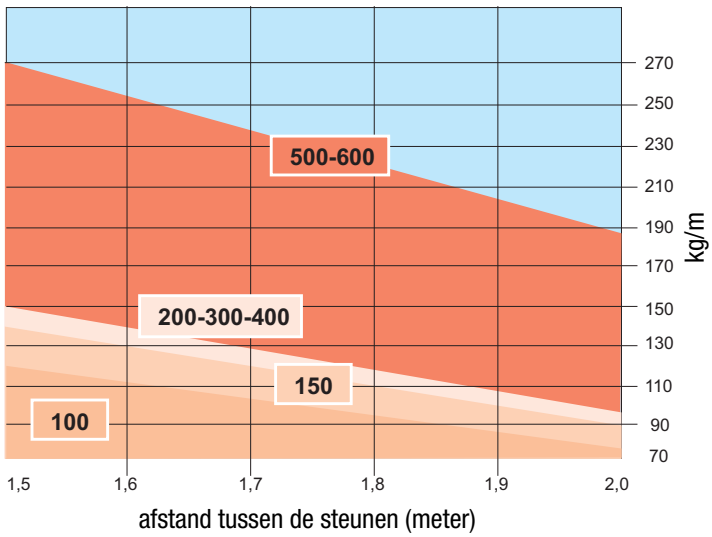

Hoogte 85

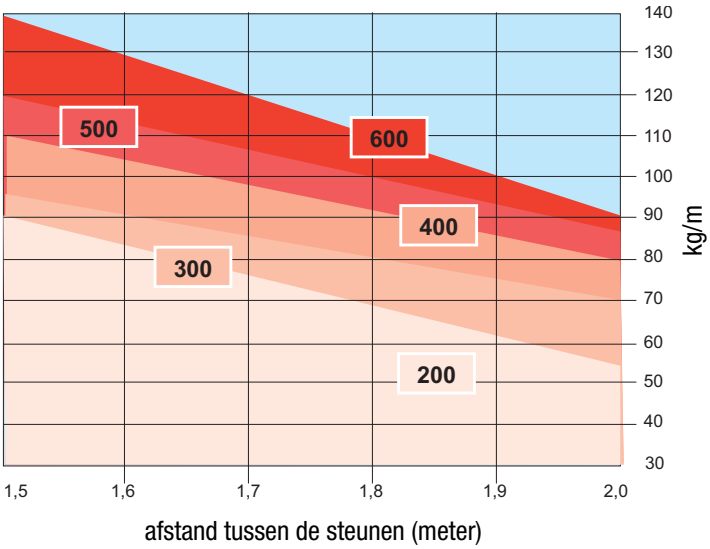

Hoogte 100

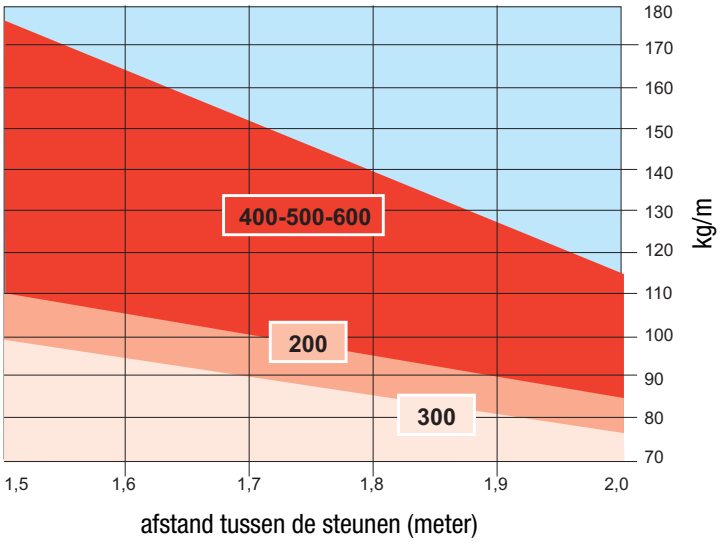

inducanal®

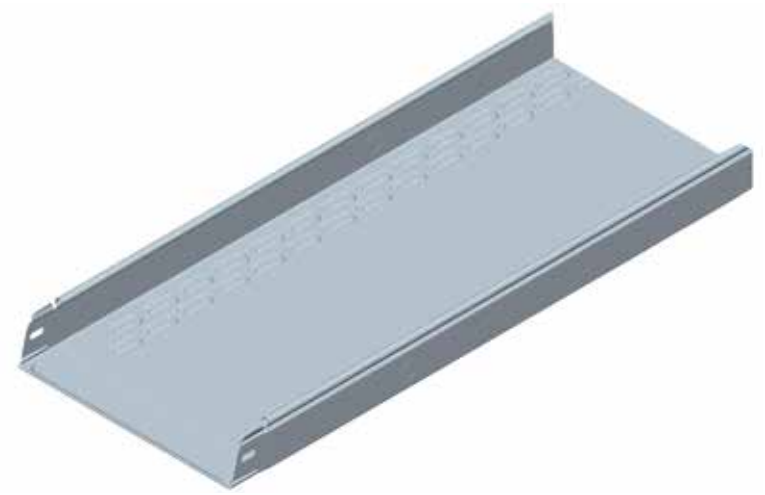

Het eenvoudig "Click-systeem" met lippen op het uiteinde van de inducanal® maakt extra koppelplaten overbodig.

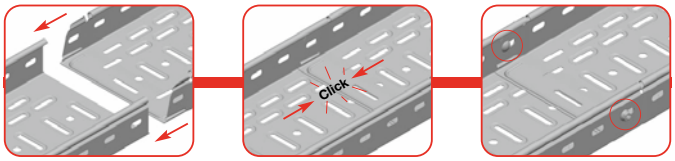

Het unieke verbindingssysteem met lippen bij de **inducanal®** verhoogt de eenvoud van koppelen van lengtes en vermindert de installatietijd aanzienlijk. Door het "Click-systeem" zijn, bij montage van rechte tracés, geen koppelplaten nodig. Twee slotbouten en flensmoeren dienen om de verbinding te fixeren.

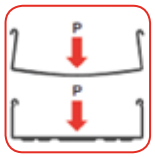

De koudgewalste plaatstalen kabelgoot **inducanal®** heeft een basis met reliëf en is gesloten. Het reliëf in de bodem verhoogt de longitudinale en transversale weerstand. Dit resulteert in een super stevige **inducanal®** met een verhoogde draagkracht t.o.v. een goot zonder reliëf, maar met eenzelfde gewicht en plaatdikte.

De **inducanal®** kabelgoten hebben een geprofileerde veiligheidsboord zodat de isolatie van de kabels bij het trekken niet wordt beschadigd en opdat de installateur zich niet aan de goten zou kwetsen bij het plaatsen of verplaatsen. In de opstaande boorden van de **inducanal®** is alternerend, om de halve meter, een uitbreekpoort voorzien.

De **inducanal®** kabelgoten hebben een mooi afgewerkte zijboord. Een passend Pemsa deksel klikt perfect over de goot. Bijkomend bevestigingsmateriaal voor het deksel is overbodig. Zelfs bij een verticale opstelling van de kabelgoot blijft het deksel op zijn plaats.
De **inducanal®** kabelgoten, voorzien van een "Click" deksel, hebben een dichtheidsgraad IP44 conform NBN EN 50085. Ook de deksels van de hoeken, T-stukken, aanzetstukken enz. hebben een "Click-systeem".

Het assortiment **inducanal®** kabelgoten is ontworpen en geproduceerd op basis van de hoogste kwaliteitsrichtlijnen en ze beantwoorden aan de norm NBN EN 61537.
De kwaliteit wordt bekrachtigd door het N-label van AENOR (La Asociación Española de Normalización y Certificación). Het label is het garantiebewijs voor alle technische kenmerken.
De CE-markering toont aan dat de **inducanal®** producten voldoen aan alle van toepassing zijnde Europese regels.

Mechanische sterkte en veilige werkbelasting

De veilige werkbelasting of safe working load (SWL) werd bekomen door te testen conform de norm NBN EN 61537 met als titel “Kabelbaansystemen en kabelladdersystemen voor het onderbrengen van elektrische leidingen”.

Deze norm definieert de SWL als de maximale belasting die veilig voor normaal gebruik kan worden toegepast. Deze waarden worden verkregen door met specifieke tests de doorbuigingen, gegenereerd bij het steeds hoger belasten van de kabelgoot, op te meten.
De longitudinale doorbuiging moet worden beperkt tot 1% van de afstand tussen de steunen.
De transversale doorbuiging moet worden beperkt tot 5% van de breedte van de kabelgoot.
Daarenboven mag het draagsysteem niet instorten als de SWL vermenigvuldigd wordt met een veiligheidsfactor 1,7.

De SWL wordt uitgedrukt in N/m. De gelijkwaardige SWL, in kg uitgedrukt, bekomt men door middel van de volgende vergelijking 1 kg = 9,8 N.

Onderstaande grafieken illustreren de SWL van de verschillende modellen **inducanal®**.

Hoogte 35

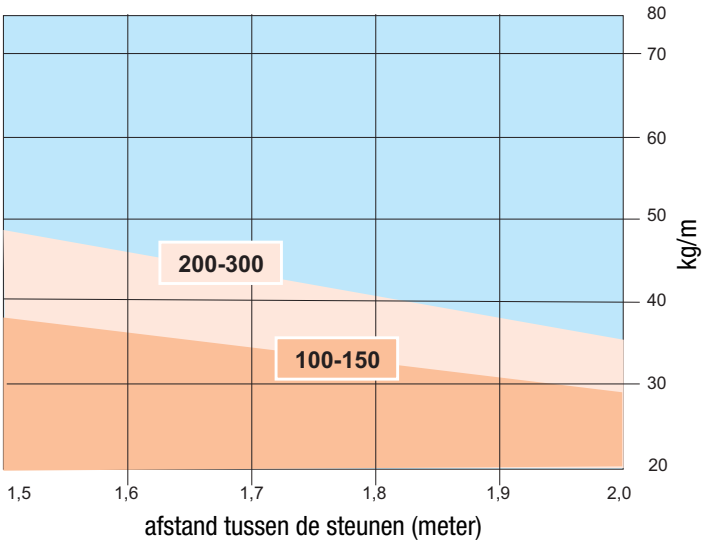

Hoogte 60

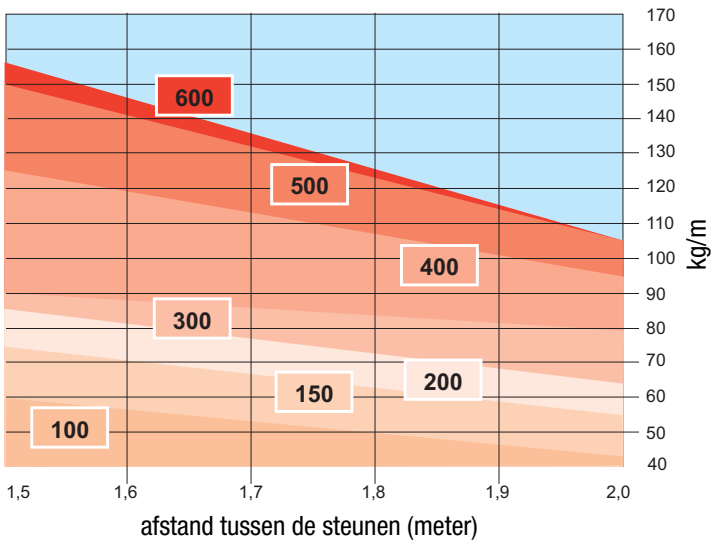

Hoogte 85

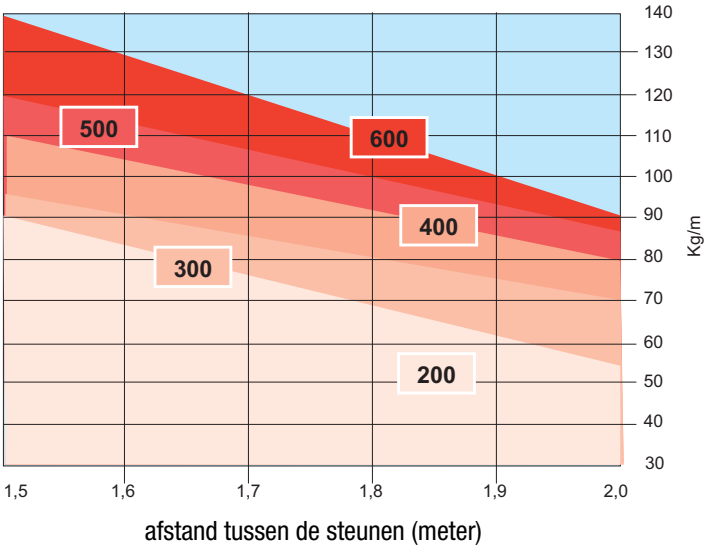

Hoogte 100

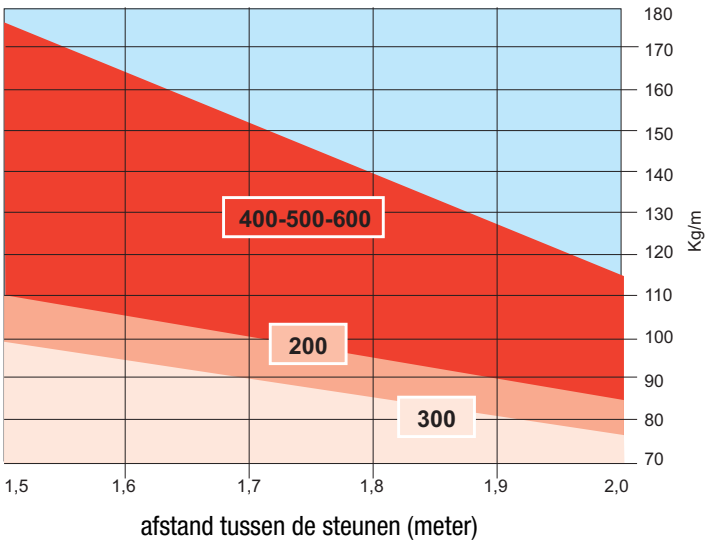

Pemsaband®

De PEMSABAND kabelbaan is geperforeerd en heeft een geprofileerde bodem.
De kabelbanen zijn beschikbaar in de hoogtes 35, 60 en 85 mm zowel in Sendzimir verzinkte als in thermisch verzinkte uitvoering. Het “Click” inschuifsysteem maakt koppelplaten overbodig. Twee slotbouten en flensmoeren volstaan om de verbinding te borgen.

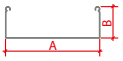

Inducanal®

De INDUCANAL kabelgoot is gesloten en heeft een geprofileerde bodem. De kabelgoten zijn beschikbaar in de hoogtes 35, 60 en 85 mm zowel in Sendzimir verzinkte als in thermisch verzinkte uitvoering. Het “Click” inschuifsysteem maakt koppelplaten overbodig. Twee slotbouten en flensmoeren volstaan om de verbinding te borgen.

Deksel

Het “Click” deksel klikt zowel op de kabelbanen PEMSABAND als op de kabelgoten INDUCANAL.
Er is geen bevestigingsmateriaal nodig.
Ook bij verticale opstelling blijft het deksel vastgeklikt.

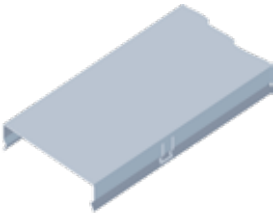

	Pemsaband			Inducanal			Deksel		
	G.S.	H.D.*		G.S.	H.D.*		G.S.	H.D.*	
AxB	Ref.	Ref.		Ref.	Ref.		Ref.	Ref.	
100x35	75821100	75831100	24 m	75121100	75131100	24 m	73021100	73031100	24 m
150x35	75821150	75831150	12 m	75121150	75131150	12 m	73021150	73031150	12 m
200x35	75821200	75831200	12 m	75121200	75131200	12 m	73021200	73031200	12 m
300x35	75821300	75831300	12 m	75121300	75131300	12 m	73021300	73031300	6 m
060x60				75122060	75132060	24 m	73021060	73031060	24 m
100x60	75522100	75232100	24 m	75122100	75132100	24 m	73021100	73031100	24 m
150x60	75522150	75232150	12 m	75122150	75132150	12 m	73021150	73031150	12 m
200x60	75522200	75232200	12 m	75122200	75132200	12 m	73021200	73031200	12 m
300x60	75522300	75232300	6 m	75122300	75132300	6 m	73021300	73031300	6 m
400x60	75522400	75232400	6 m	75122400	75132400	6 m	73021400	73031400	6 m
500x60	75522500	75232500	6 m	75122500	75132500	6 m	73021500	73031500	6 m
600x60	75522600	75232600	6 m	75122600	75132600	6 m	73021600	73031600	6 m
200x85	75223200	75233200	6 m	75423200	75433200	6 m	73021200	73031200	12 m
300x85	75223300	75233300	6 m	75423300	75433300	6 m	73021300	73031300	6 m
400x85	75223400	75233400	6 m	75423400	75433400	6 m	73021400	73031400	6 m
500x85	75223500	75233500	6 m	75423500	75433500	6 m	73021500	73031500	6 m
600x85	75223600	75233600	6 m	75423600	75433600	6 m	73021600	73031600	6 m

De PEMSABAND kabelbaan hoogte 100 mm is geperforeerd en heeft een geprofileerde bodem. De kabelbanen zijn beschikbaar in zowel Sendzimir verzinkte als in thermisch verzinkte uitvoering. Om te verbinden zijn koppelplaten noodzakelijk.

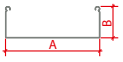

De INDUCANAL kabelgoot hoogte 100 mm is gesloten en heeft een geprofileerde bodem. De kabelgoten zijn beschikbaar in zowel Sendzimir verzinkte als in thermisch verzinkte uitvoering. Om te verbinden zijn koppelplaten noodzakelijk.

Het “Click” deksel klikt zowel op de kabelbanen PEMSABAND als op de kabelgoten INDUCANAL.
Er is geen bevestigingsmateriaal nodig. Ook bij verticale opstelling blijft het deksel vastgeklikt.

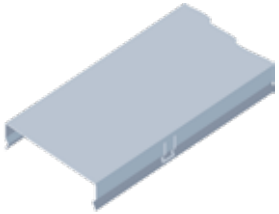

	Pemsaband			Inducanal			Deksel		
	G.S.	H.D.*		G.S.	H.D.*		G.S.	H.D.*	
AxB	Ref.	Ref.		Ref.	Ref.		Ref.	Ref.	
200x100	75224200	75234200	6 m	75424200	75434200	6 m	73021200	73031200	12 m
300x100	75224300	75234300	6 m	75424300	75434300	6 m	73021300	73031300	6 m
400x100	75224400	75234400	6 m	75424400	75434400	6 m	73021400	73031400	6 m
500x100	75224500	75234500	6 m	75424500	75434500	6 m	73021500	73031500	6 m
600x100	75224600	75234600	6 m	75424600	75434600	6 m	73021600	73031600	6 m

E.Z. elektrolytisch verzinkt NBN EN ISO 2081
Z.B. elektrolytisch verzinkt, gebichromateerd NBN EN ISO 2081
G.S. Sendzimir verzinkt NBN EN 10346
H.D. thermisch verzinkt NBN EN ISO 1461
RVS roestvast staal AISI 304 of AISI 316

Slotbout

De slotbout wordt gebruikt om “Click”-koppelingen te borgen en koppelplaten, scheidingsschotten, montageplaten, enz. te monteren.

	E.Z.	H.D.	
dxL	**Ref.**	**Ref.**	
M6X20	67010100	67030100	100 st.

De slotbout heeft een kraag zodat bij plaatsing het ronddraaien wordt verhinderd. Een sluitring is dus niet nodig. De kop is voorzien van gleuven voor platte of kruisschroevendraaiers.

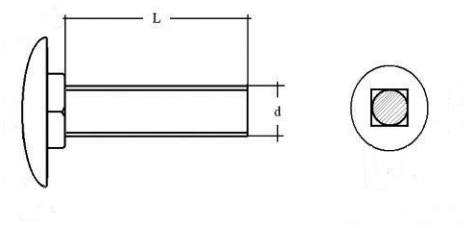

Flensmoer

De flensmoer wordt gebruikt om “Click”-koppelingen te borgen en koppelplaten, scheidingsschotten, montageplaten, enz. te monteren.

	E.Z.	H.D.	
	Ref.	**Ref.**	
M6	64010059	64030059	50 st.

De flensmoer heeft een gekartelde kraag. Een sluitring is dus niet nodig.

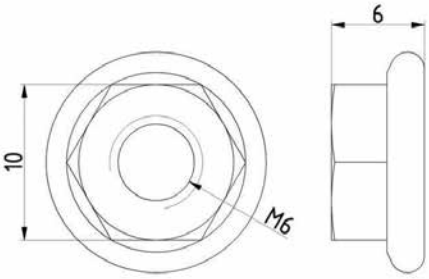

Koppelplaat

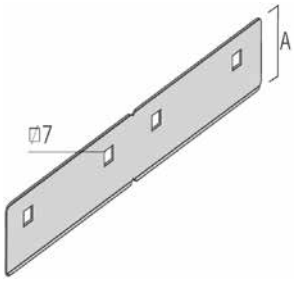

De koppelplaat wordt gebruikt als een kabelbaan of kabelgoot geen “Click”-uiteinde meer heeft. Ook te gebruiken bij boordhoogte H=100 mm.

		G.S.	H.D.*	
H	**A**	**Ref.**	**Ref.**	
35	18	71021005	71031005	50 st.
60	44	71022005	71032005	50 st.
85	67	71023005	71033005	25 st.
100	67	71023005	71033005	25 st.

De koppelplaat heeft een inkeping in het midden.

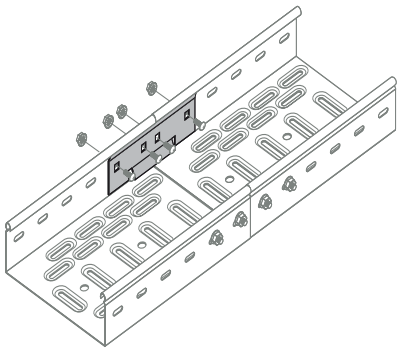

Bodemkoppelplaat

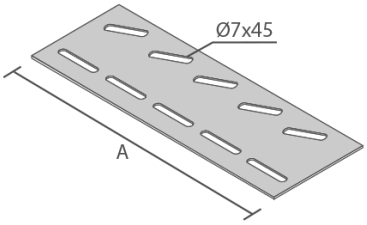

De bodemkoppelplaat wordt enkel gebruikt bij kabelbaan breedte 300 tot 600 mm.

	G.S.	H.D.*	
A	**Ref.**	**Ref.**	
300	71020300	71030300	10 st.
400	71020400	71030400	10 st.
500	71020500	71030500	10 st.
600	71020600	71030600	10 st.

Als versteviging bij hoge belasting.

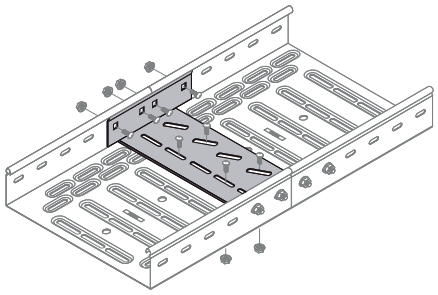

(*) De thermisch verzinkte uitvoering heeft GEEN MOOI UITZICHT. Deze uitvoering biedt echter een uitstekende bescherming tegen corrosie! Tijdens het proces kan de glans veranderen, kunnen schakeringen van grijs optreden en kan het oppervlak ruwer worden. DIT IS NORMAAL en heeft GEEN INVLOED op de KWALITEIT en de LEVENSDUUR van de bescherming tegen corrosie.

Scheidingsschot

Scheidingsschotten worden gebruikt om de kabelbanen te compartimenteren.

		G.S.	H.D.*	
H	A	Ref.	Ref.	
35	25	67020610	67030610	60 m
60	50	67020611	67030611	48 m
85	80	67020612	67030612	36 m
100	80	67020612	67030612	36 m

De scheidingsschotten worden gemonteerd met slotbouten M6X20 en flensmoeren M6. Dankzij het reliëf in de bodem zitten de bolle koppen verzonken en kan er geen schade optreden bij het trekken van kabels.

Identificatielabel

		KUNSTSTOF	
H	A	Ref.	
90	75	68000020	50 st.

Het label zet zich schroefloos vast in de inkepingen van de scheidingsschotten.

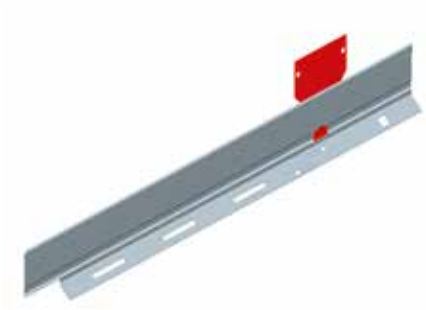

Plaat voor stijg- en daalstuk

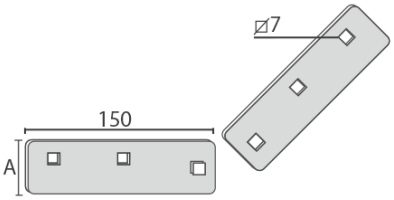

De plaat voor stijg- en daalstuk wordt gebruikt om kabelbanen en -goten te scharnieren.

		G.S.	H.D.*	
H	A	Ref.	Ref.	
35	18	71021006	71031006	4 st.
60	44	71022006	71032006	4 st.

Er zijn 4 platen nodig voor het realiseren van een stijg- of daalstuk. Slotbouten M6x12 en moeren M6 afzonderlijk bijbestellen.

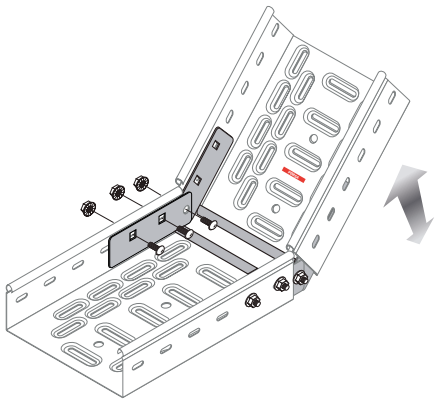

Plaat voor stijg- en daalstuk

De plaat voor stijg- en daalstuk wordt gebruikt om kabelbanen en -goten te scharnieren.

		G.S.	H.D.*	
H	A	Ref.	Ref.	
85	60		93930013	8 st.
100	60		93930013	8 st.

Er zijn 4 platen nodig voor het realiseren van een stijg- of daalstuk.
Slotbouten M6x12 en moeren M6 afzonderlijk bijbestellen. De plaat is 200 mm lang.

E.Z. elektrolytisch verzinkt NBN EN ISO 2081
Z.B. elektrolytisch verzinkt, gebichromateerd NBN EN ISO 2081
G.S. Sendzimir verzinkt NBN EN 10346
H.D. thermisch verzinkt NBN EN ISO 1461
RVS roestvast staal AISI 304 of AISI 316

Bocht 90°

	G.S.	H.D.*	
AxB	Ref.	Ref.	
100x35	70020110	70030110	1 st.
150x35	70020115	70030115	1 st.
200x35	70020120	70030120	1 st.
300x35	70020130	70030130	1 st.
060x60	70020206		1 st.
100x60	70020210	70030210	1 st.
150x60	70020215	70030215	1 st.
200x60	70020220	70030220	1 st.
300x60	70020230	70030230	1 st.
400x60	70020240	70030240	1 st.
500x60	70020250	70030250	1 st.
600x60	70020260	70030260	1 st.
200x85	70020320	70030320	1 st.
300x85	70020330	70030330	1 st.
400x85	70020340	70030340	1 st.
500x85	70020350	70030350	1 st.
600x85	70020360	70030360	1 st.
200x100	70020420	70030420	1 st.
300x100	70020430	70030430	1 st.
400x100	70020440	70030440	1 st.
500x100	70020450	70030450	1 st.
600x100	70020460	70030460	1 st.

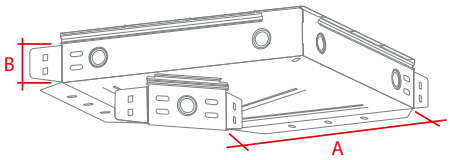

De Sendzimir verzinkte uitvoering wordt vlak geleverd.
De thermisch verzinkte uitvoering is voorgevormd.

Deksel bocht 90°

	G.S.	H.D.*	
A	Ref.	Ref.	
060	73020060		1 st.
100	73020100	73030100	1 st.
150	73020150	73030150	1 st.
200	73020200	73030200	1 st.
300	73020300	73030300	1 st.
400	73020400	73030400	1 st.
500	73020500	73030500	1 st.
600	73020600	73030600	1 st.

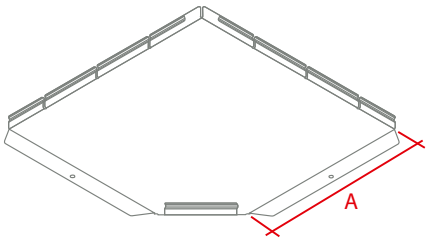

T-stuk

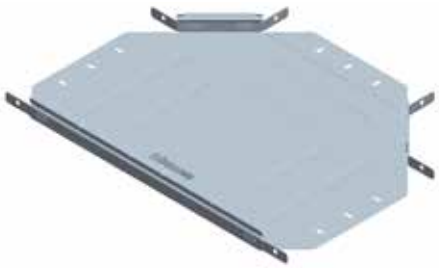

	G.S.	H.D.*	
AxB	Ref.	Ref.	
100x35	70022110	70032110	1 st.
150x35	70022115	70032115	1 st.
200x35	70022120	70032120	1 st.
300x35	70022130	70032130	1 st.
100x60	70022210	70032210	1 st.
150x60	70022215	70032215	1 st.
200x60	70022220	70032220	1 st.
300x60	70022230	70032230	1 st.
400x60	70022240	70032240	1 st.
500x60	70022250	70032250	1 st.
600x60	70022260	70032260	1 st.
200x85	70022320	70032320	1 st.
300x85	70022330	70032330	1 st.
400x85	70022340	70032340	1 st.
500x85	70022350	70032350	1 st.
600x85	70022360	70032360	1 st.

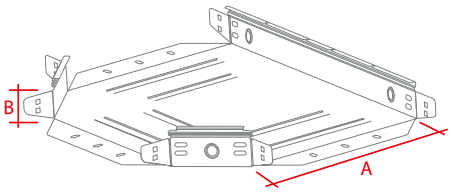

De Sendzimir verzinkte uitvoering wordt vlak geleverd.
De thermisch verzinkte uitvoering is voorgevormd.

Deksel T-stuk

	G.S.	H.D.*	
A	Ref.	Ref.	
100	73022100	73032100	1 st.
150	73022150	73032150	1 st.
200	73022200	73032200	1 st.
300	73022300	73032300	1 st.
400	73022400	73032400	1 st.
500	73022500	73032500	1 st.
600	73022600	73032600	1 st.

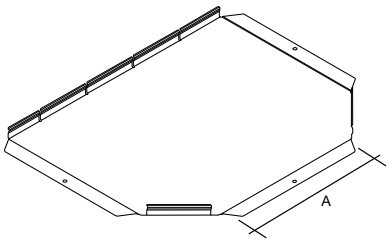

(*) De thermisch verzinkte uitvoering heeft GEEN MOOI UITZICHT. Deze uitvoering biedt echter een uitstekende bescherming tegen corrosie! Tijdens het proces kan de glans veranderen, kunnen schakeringen van grijs optreden en kan het oppervlak ruwer worden. DIT IS NORMAAL en heeft GEEN INVLOED op de KWALITEIT en de LEVENSDUUR van de bescherming tegen corrosie.

Aftakstuk

	G.S.	H.D.*	
AxB	Ref.	Ref.	
100x35	70023110	70033110	1 st.
150x35	70023115	70033115	1 st.
200x35	70023120	70033120	1 st.
300x35	70023130	70033130	1 st.
060x60	70023206		1 st.
100x60	70023210	70033210	1 st.
150x60	70023215	70033215	1 st.
200x60	70023220	70033220	1 st.
300x60	70023230	70033230	1 st.
400x60	70023240	70033240	1 st.
500x60	70023250	70033250	1 st.
600x60	70023260	70033260	1 st.
200x85	70023320	70033320	1 st.
300x85	70023330	70033330	1 st.
400x85	70023340	70033340	1 st.
500x85	70023350	70033350	1 st.
600x85	70023360	70033360	1 st.
200x100	70023420	70033420	1 st.
300x100	70023430	70033430	1 st.
400x100	70023440	70033440	1 st.
500x100	70023450	70033450	1 st.
600x100	70023460	70033460	1 st.

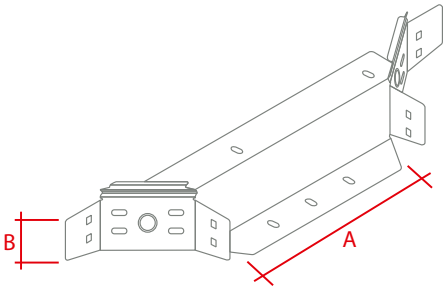

De Sendzimir verzinkte uitvoering wordt vlak geleverd.
De thermisch verzinkte uitvoering is voorgevormd.

Deksel aftakstuk

	G.S.	H.D.*	
A	Ref.	Ref.	
060	73023060		1 st.
100	73023100	73033100	1 st.
150	73023150	73033150	1 st.
200	73023200	73033200	1 st.
300	73023300	73033300	1 st.
400	73023400	73033400	1 st.
500	73023500	73033500	1 st.
600	73023600	73033600	1 st.

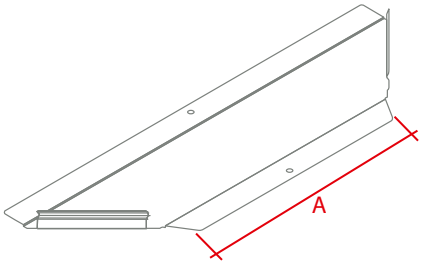

Kruisstuk

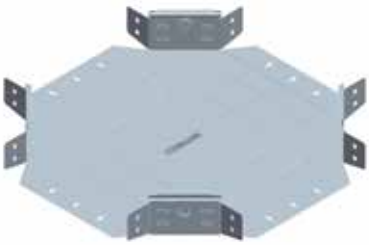

	G.S.	H.D.*	
AxB	Ref.	Ref.	
100x35	70024110	70034110	1 st.
150x35	70024115	70034115	1 st.
200x35	70024120	70034120	1 st.
300x35	70024130	70034130	1 st.
100x60	70024210	70034210	1 st.
150x60	70024215	70034215	1 st.
200x60	70024220	70034220	1 st.
300x60	70024230	70034230	1 st.
400x60	70024240	70034240	1 st.
500x60	70024250	70034250	1 st.
600x60	70024260	70034260	1 st.
200x85	70024320	70034320	1 st.
300x85	70024330	70034330	1 st.
400x85	70024340	70034340	1 st.
500x85	70024350	70034350	1 st.
600x85	70024360	70034360	1 st.

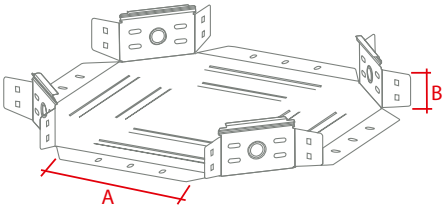

De Sendzimir verzinkte uitvoering wordt vlak geleverd.
De thermisch verzinkte uitvoering is voorgevormd.

Deksel kruisstuk

	G.S.	H.D.*	
A	Ref.	Ref.	
100	73024100	73034100	1 st.
150	73024150	73034150	1 st.
200	73024200	73034200	1 st.
300	73024300	73034300	1 st.
400	73024400	73034400	1 st.
500	73024500	73034500	1 st.
600	73024600	73034600	1 st.

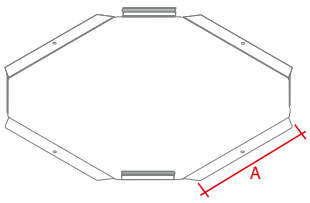

E.Z. elektrolytisch verzinkt NBN EN ISO 2081
Z.B. elektrolytisch verzinkt, gebichromateerd NBN EN ISO 2081
G.S. Sendzimir verzinkt NBN EN 10346
H.D. thermisch verzinkt NBN EN ISO 1461
RVS roestvast staal AISI 304 of AISI 316

Stijgstuk

De Sendzimir verzinkte uitvoering wordt vlak geleverd.
De thermisch verzinkte uitvoering is voorgevormd.

	G.S.	H.D.*	
AxB	Ref.	Ref.	
100x35	70025110	70035110	1 st.
150x35	70025115	70035115	1 st.
200x35	70025120	70035120	1 st.
300x35	70025130	70035130	1 st.
060x60	70025206		1 st.
100x60	70025210	70035210	1 st.
150x60	70025215	70035215	1 st.
200x60	70025220	70035220	1 st.
300x60	70025230	70035230	1 st.
400x60	70025240	70035240	1 st.
500x60	70025250	70035250	1 st.
600x60	70025260	70035260	1 st.
200x85	70025320	70035320	1 st.
300x85	70025330	70035330	1 st.
400x85	70025340	70035340	1 st.
500x85	70025350	70035350	1 st.
600x85	70025360	70035360	1 st.

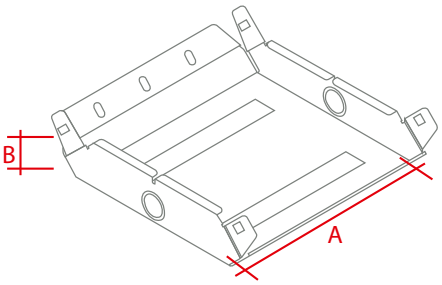

Deksel stijgstuk

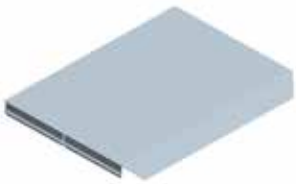

	G.S.	H.D.*	
A	Ref.	Ref.	
060	73025060		1 st.
100	73025100	73035100	1 st.
150	73025150	73035150	1 st.
200	73025200	73035200	1 st.
300	73025300	73035300	1 st.
400	73025400	73035400	1 st.
500	73025500	73035500	1 st.
600	73025600	73035600	1 st.

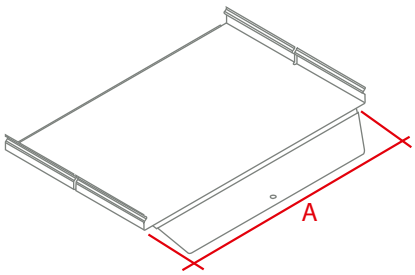

Vervalstuk

De Sendzimir verzinkte uitvoering wordt vlak geleverd.
De thermisch verzinkte uitvoering is voorgevormd.

	G.S.	H.D.*	
AxB	Ref.	Ref.	
100x35	70025110	70035110	1 st.
150x35	70025115	70035115	1 st.
200x35	70025120	70035120	1 st.
300x35	70025130	70035130	1 st.
060x60	70025206		1 st.
100x60	70025210	70035210	1 st.
150x60	70025215	70035215	1 st.
200x60	70025220	70035220	1 st.
300x60	70025230	70035230	1 st.
400x60	70025240	70035240	1 st.
500x60	70025250	70035250	1 st.
600x60	70025260	70035260	1 st.
200x85	70025320	70035320	1 st.
300x85	70025330	70035330	1 st.
400x85	70025340	70035340	1 st.
500x85	70025350	70035350	1 st.
600x85	70025360	70035360	1 st.

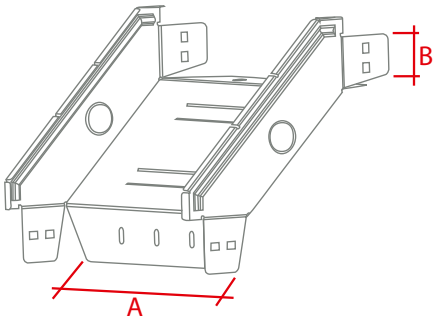

Deksel vervalstuk

	G.S.	H.D.*	
A	Ref.	Ref.	
060	73026060		1 st.
100	73026100	73036100	1 st.
150	73026150	73036150	1 st.
200	73026200	73036200	1 st.
300	73026300	73036300	1 st.
400	73026400	73036400	1 st.
500	73026500	73036500	1 st.
600	73026600	73036600	1 st.

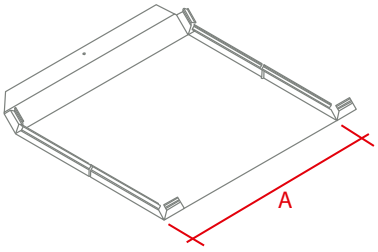

(*) De thermisch verzinkte uitvoering heeft GEEN MOOI UITZICHT. Deze uitvoering biedt echter een uitstekende bescherming tegen corrosie! Tijdens het proces kan de glans veranderen, kunnen schakeringen van grijs optreden en kan het oppervlak ruwer worden. DIT IS NORMAAL en heeft GEEN INVLOED op de KWALITEIT en de LEVENSDUUR van de bescherming tegen corrosie.

Universeel aftakstuk

De Sendzimir verzinkte uitvoering wordt vlak geleverd.
De thermisch verzinkte uitvoering is voorgevormd.

	G.S.	H.D.*	
A	Ref.	Ref.	
35	70021100	70031100	1 st.
60	70021200	70031200	1 st.
85	70021300	70031300	1 st.
100	70021400	70031400	1 st.

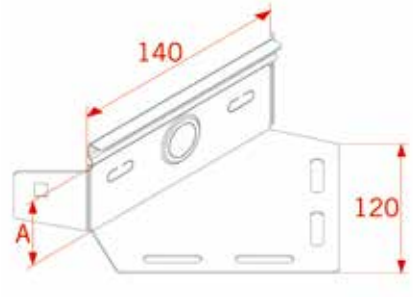

Regelbare bocht

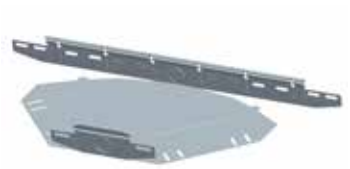

De Sendzimir verzinkte uitvoering wordt vlak geleverd.
De thermisch verzinkte uitvoering is voorgevormd.

	G.S.	H.D.*	
AxB	Ref.	Ref.	
100x35	70028110	70038110	1 st.
150x35	70028115	70038115	1 st.
200x35	70028120	70038120	1 st.
300x35	70028130	70038130	1 st.
100x60	70028210	70038210	1 st.
150x60	70028215	70038215	1 st.
200x60	70028220	70038220	1 st.
300x60	70028230	70038230	1 st.

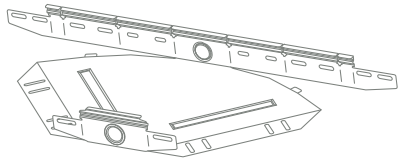

Verloopstuk

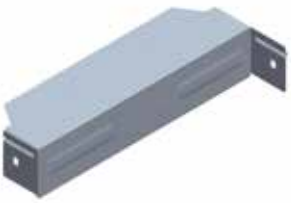

De Sendzimir verzinkte uitvoering wordt vlak geleverd.
De thermisch verzinkte uitvoering is voorgevormd.

	G.S.	H.D.*	
BxA	Ref.	Ref.	
100x35	71021010	71031010	1 st.
150x35	71021015	71031015	1 st.
200x35	71021020	71031020	1 st.
300x35	71021030	71031030	1 st.
100x60	71022010	71032010	1 st.
150x60	71022015	71032015	1 st.
200x60	71022020	71032020	1 st.
300x60	71022030	71032030	1 st.

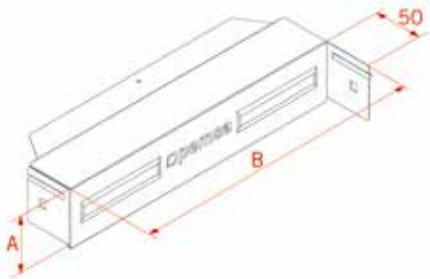

Eindstuk

De Sendzimir verzinkte uitvoering wordt vlak geleverd.
De thermisch verzinkte uitvoering is voorgevormd.

	G.S.	H.D.*	
BxA	Ref.	Ref.	
100x35	71021010	70039110	1 st.
150x35	71021015	70039115	1 st.
200x35	71021020	70039120	1 st.
300x35	71021030	70039130	1 st.
100x60	71022010	70039210	1 st.
150x60	71022015	70039215	1 st.
200x60	71022020	70039220	1 st.
300x60	71022030	70039230	1 st.

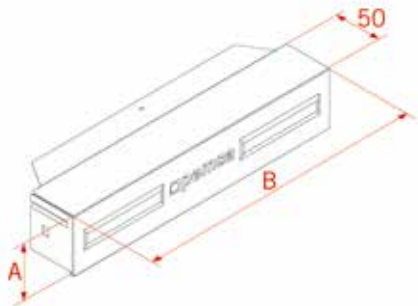

E.Z. elektrolytisch verzinkt NBN EN ISO 2081
Z.B. elektrolytisch verzinkt, gebichromateerd NBN EN ISO 2081
G.S. Sendzimir verzinkt NBN EN 10346
H.D. thermisch verzinkt NBN EN ISO 1461
RVS roestvast staal AISI 304 of AISI 316

Montageplaat

	E.Z.	H.D.*	
	Ref.	Ref.	
109x170	70420911	70430911	10 st.

De montageplaat wordt aan de opstaande boord van de Pemsaband kabelbaan bevestigd met bouten M6x20 en moeren M6.
Het gatenpatroon is volgens de norm en de montagedozen worden bevestigd met bouten en moeren M5.

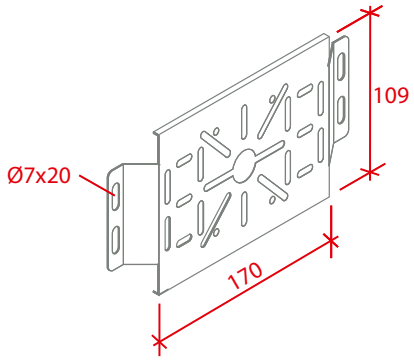

Aardklem

GEELKOPER		
	Ref.	
16-50 mm²	68000034	20 st.

De geelkoperen aardklem wordt met bout en moer M5 bevestigd aan de opstaande boord van de Pemsaband kabelbaan.
Het klembereik van de aardklem is van 16 mm² tot 50 mm². Groter klembereik kan op aanvraag.

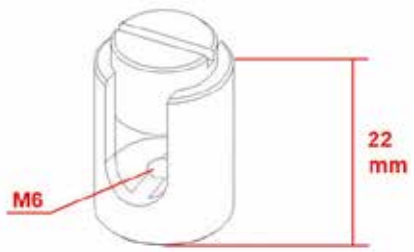

Spuitbus zink

ZINK		
	Ref.	
400 ml	68000052	1 st.

Bij het op maat zagen van thermisch verzinkte producten is het noodzakelijk de zaagsneden met de zinkcompound te behandelen.

Beschermstrip

KUNSTSTOF		
	Ref.	
grijs	71000000	25 m

De beschermstrip wordt aangebracht over scherpe zaagsneden om o.a. de isolatie van de kabels te beschermen. Binnenin de strip is kleefstof aangebracht om de strip op zijn plaats te houden.

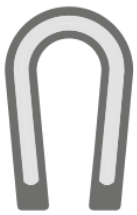

(*) De thermisch verzinkte uitvoering heeft GEEN MOOI UITZICHT. Deze uitvoering biedt echter een uitstekende bescherming tegen corrosie! Tijdens het proces kan de glans veranderen, kunnen schakeringen van grijs optreden en kan het oppervlak ruwer worden. DIT IS NORMAAL en heeft GEEN INVLOED op de KWALITEIT en de LEVENSDUUR van de bescherming tegen corrosie.

RPLUS "Click" console

G.S.		
AxB	Ref.	
100x54	62025103	4 st.
150x54	62025153	4 st.
200x54	62025203	4 st.
300x54	62025303	4 st.
400x92	62025403	4 st.
500x92	62025503	4 st.
600x92	62025603	4 st.

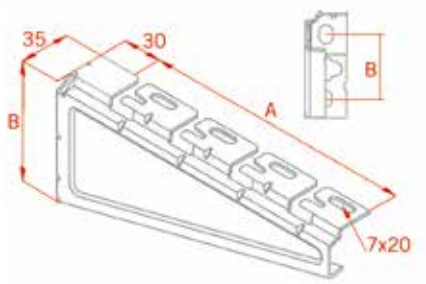

RPLUS "Click" console

H.D.*		
AxB	Ref.	
100x52	62035103	4 st.
150x52	62035153	4 st.
200x52	62035203	4 st.
300x52	62035303	4 st.
400x79	62035403	4 st.
500x79	62035503	4 st.
600x79	62035603	4 st.

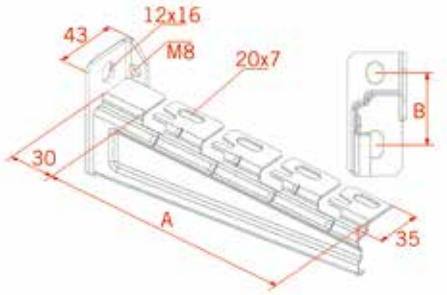

RPLUS muurplaat regelbare console

H.D.*		
B	Ref.	
46x120	62037002	4 st.

De regelbare console is een combinatie van de muurplaat en de thermisch verzinkte RPLUS "Click" console (62037002 + 62035XX3). Bouten en moeren worden met de muurplaten meegeleverd.

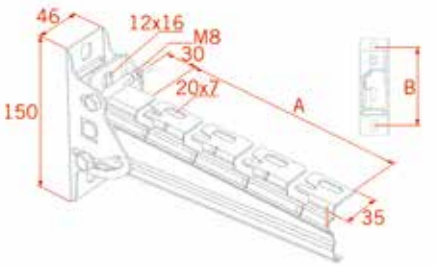

RPLUS "Click" afstandsprofiel

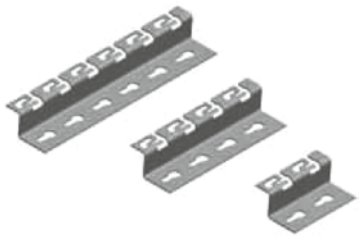

	G.S.	H.D.*	
AxB	Ref.	Ref.	
110x40	67020520	67030520	1 st.
210x40	67020522	67030522	1 st.
310x40	67020524	67030524	1 st.

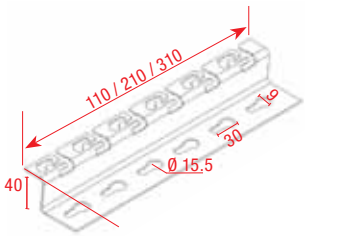

E.Z. elektrolytisch verzinkt NBN EN ISO 2081
Z.B. elektrolytisch verzinkt, gebichromateerd NBN EN ISO 2081
G.S. Sendzimir verzinkt NBN EN 10346
H.D. thermisch verzinkt NBN EN ISO 1461
RVS roestvast staal AISI 304 of AISI 316

SPLUS omega “Click” console

	G.S.	H.D.*	
AxB	Ref.	Ref.	
100x140	62021104	62031104	5 st.
150x140	62021154	62031154	5 st.
200x140	62021204	62031204	5 st.
300x140	62021304	62031304	5 st.
400x140	62021404	62031404	5 st.

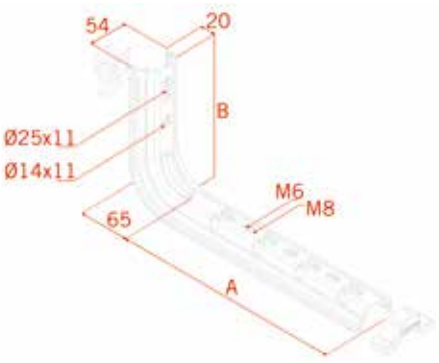

SPLUS omega “Click” C beugel

	G.S.	H.D.*	
AxB	Ref.	Ref.	
100x190	62022104	62032104	4 st.
150x190	62022154	62032154	4 st.
200x190	62022204	62032204	4 st.
300x190	62022304	62032304	4 st.
400x190	62022404	62032404	4 st.

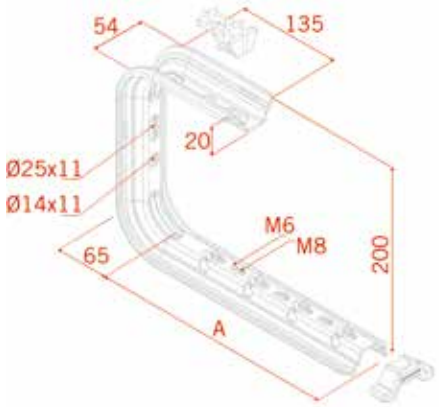

SPLUS omega “Click” draagprofiel

	G.S.	H.D.*	
AxB	Ref.	Ref.	
100x20	63022104	63032104	10 st.
200x20	63022204	63032204	10 st.
300x20	63022304	63032304	10 st.
400x20	63022404	63032404	10 st.
500x20	63022504	63032504	10 st.
600x20	63022604	63032604	10 st.

Een SPLUS omega plug wordt meegeleverd tot en met de breedte 400 mm.

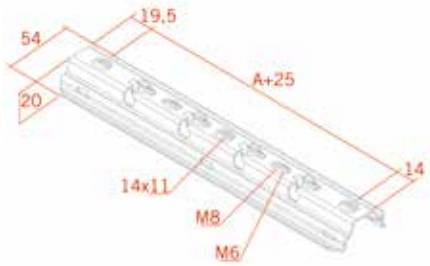

SPLUS omega “Click” profiel

	G.S.	H.D.*	
L	Ref.	Ref.	
1000	67020110	67030110	1 m
2000	67020111	67030111	2 m
3000	67020112	67030112	3 m

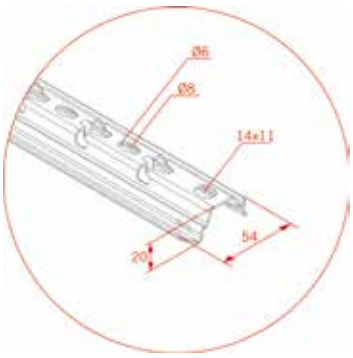

(*) De thermisch verzinkte uitvoering heeft GEEN MOOI UITZICHT. Deze uitvoering biedt echter een uitstekende bescherming tegen corrosie! Tijdens het proces kan de glans veranderen, kunnen schakeringen van grijs optreden en kan het oppervlak ruwer worden. DIT IS NORMAAL en heeft GEEN INVLOED op de KWALITEIT en de LEVENSDUUR van de bescherming tegen corrosie.

SPLUS omega pendel

	G.S.	H.D.*	
AxB	Ref.	Ref.	
500x140	62021504	62031504	5 st.
600x140	62021604	62031604	5 st.

De SPLUS omega pendel kan worden gecombineerd met de SPLUS omega consoles.

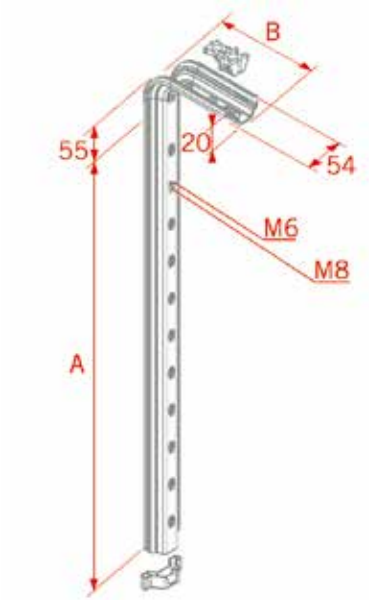

SPLUS omega protector

	KUNSTSTOF	
	Ref.	
rood	62031084	50 st.

De SPLUS protector beschermt het uiteinde van een SPLUS omega profiel en geeft eveneens op een veilige manier aan dat er een uiteinde is.

SPLUS omega plug

	KUNSTSTOF	
	Ref.	
rood	62031085	50 st.

De SPLUS omega plug verhindert dat het SPLUS profiel ingedrukt wordt bij het aanspannen van de bevestigingsmaterialen.

E.Z. elektrolytisch verzinkt NBN EN ISO 2081
Z.B. elektrolytisch verzinkt, gebichromateerd NBN EN ISO 2081
G.S. Sendzimir verzinkt NBN EN 10346
H.D. thermisch verzinkt NBN EN ISO 1461
RVS roestvast staal AISI 304 of AISI 316

Afstandshouder

	G.S.	H.D.*	
AxB	Ref.	Ref.	
180x40	67030539	67030541	10 st.
350x40	67030540	67030542	10 st.

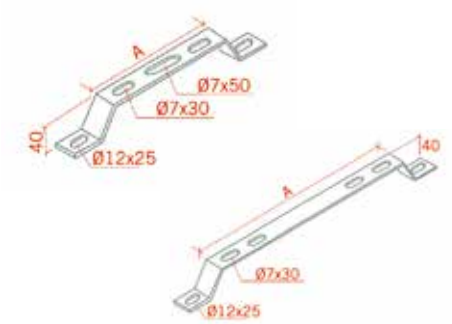

Binnenliggende beugel

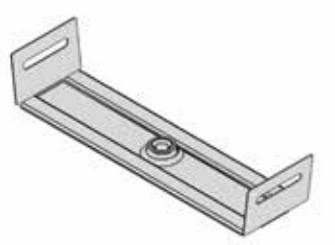

	G.S.	
AxB	Ref.	
100x60	8141009	5 st.
150x60	8141509	5 st.
200x60	8142009	5 st.
300x60	8143009	5 st.

Steun voor sandwich paneel

	G.S.	H.D.*	
A	Ref.	Ref.	
45	67020020	67030020	10 st.
90	67020120	67030120	10 st.

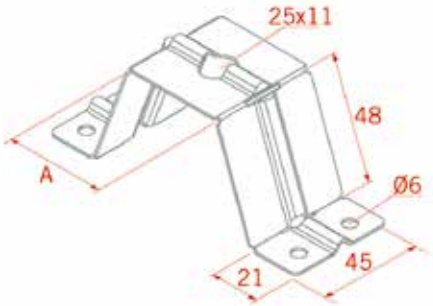

Plafondbeugel voor draadstang

	H.D.*	
AxB	Ref.	
40x50	80202	10 st.

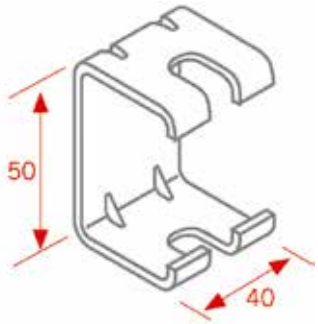

Plafondbeugel voor draadstang regelbaar

	H.D.*	
AxB	Ref.	
40x50	80201	10 st.

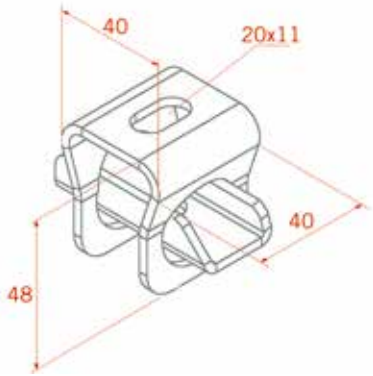

(*) De thermisch verzinkte uitvoering heeft GEEN MOOI UITZICHT. Deze uitvoering biedt echter een uitstekende bescherming tegen corrosie! Tijdens het proces kan de glans veranderen, kunnen schakeringen van grijs optreden en kan het oppervlak ruwer worden. DIT IS NORMAAL en heeft GEEN INVLOED op de KWALITEIT en de LEVENSDUUR van de bescherming tegen corrosie.

Draadstang

	G.S.	H.D.*	
AxB	Ref.	Ref.	
M6x500	67020140		1 st.
M6x1000	67020141		1 m
M8x500	67020044		1 st.
M8x1000	67020045		1 m
M10x1000	67020145	08051020	1 m

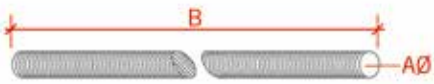

Verticaal wandstuk

	G.S.	H.D.*	
AxB	Ref.	Ref.	
100x60	70027100	70037100	1 st.
150x60	70027150	70037150	1 st.

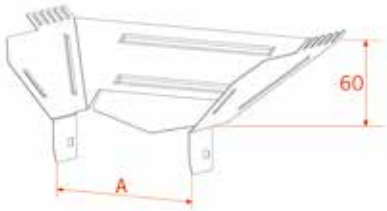

Koppeling Rejiband Pemsaband

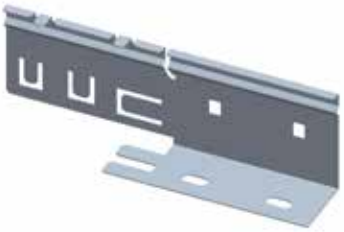

	G.S.	H.D.*	
AxB	Ref.	Ref.	
200x60	70120200	70130200	1 set

1 set = 2 stuks

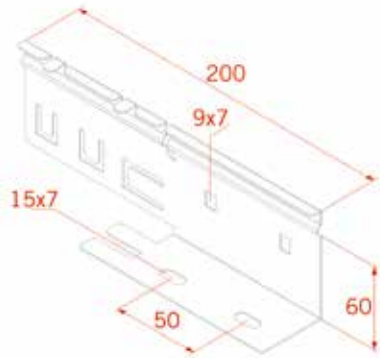

E.Z. elektrolytisch verzinkt NBN EN ISO 2081
Z.B. elektrolytisch verzinkt, gebichromateerd NBN EN ISO 2081
G.S. Sendzimir verzinkt NBN EN 10346
H.D. thermisch verzinkt NBN EN ISO 1461
RVS roestvast staal AISI 304 of AISI 316

Karrewegstraat 50
9800 DEINZE
T 09 381 85 00
F 09 381 85 01
info@stagobel.be
www.stagobel.be

PEMNLV0004, editie oktober 2013