MENNEKES®
Plugs for the world

Socle de prise de courant - Référence 75036

- bornes á vis
- interruptible
- avec verrouillage mécanique
- avec manchon jusqu ‘ à 65 mm diamètre de câble et bride fermée en bas
- boîtier en tôle d ’ acier laquée RAL 1021
- sur demande, livrables en version étanche, résistant à l ‘ eau de mer

Information sur le produit	
Ampère	400 A
Pôles	4p
Volt	400V
Position horaire	6 h
Hertz	50-60 Hz
Technique de raccordement	avec bornes à vis
Contacts	Standard
Indice de protection	IP 55

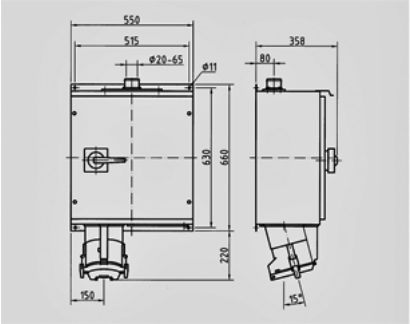

Schéma
1 MB 403/2

Dim. en mm