AMAXX® coffret combiné - Réf. 930316

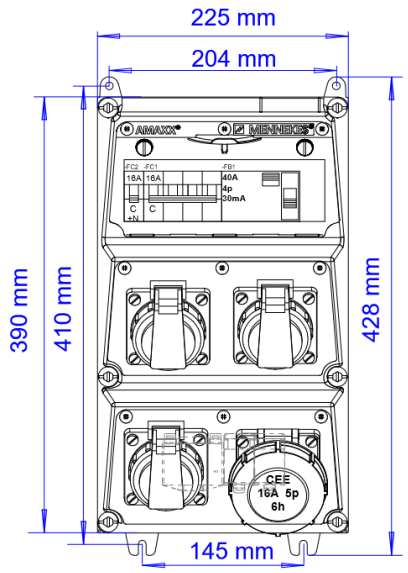

Livrés montés/câblés
charnière latérale
boîtier et prises en Amaplast
protections électriques sous fenêtre transparante

Information sur le produit	
Equipement	1 CEE 16A, 5 P, 400 V 3 NF 16 A, 230 V
Protection électrique	1 différentiel 40A, 4P , 0,03A 1 disjoncteur 16A, 3P+N,C 1 disjoncteur 16A, 1P+N,C
Protection en amont	100A
In(A)	31A
RDF	0.95
Section de raccordement	pour 2 câbles jusqu'au 5 x 25 mm²
Dimensions du boitier	390 x 225 mm (H x W)
Indice de protection	IP 67

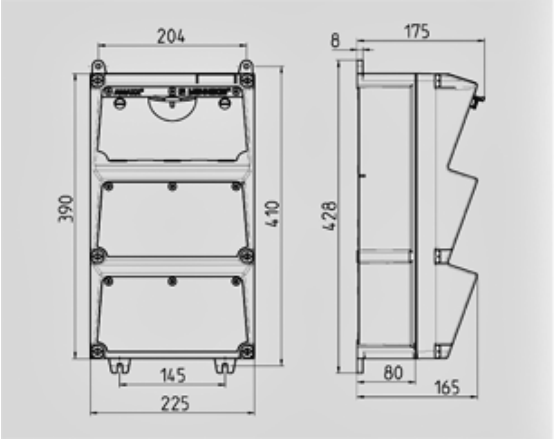

Schéma 1 MB 522

Profondeur avec différents équipements.

Prises	Type de protection	Profondeur
SCHUKO® 16A, 230 V	IP 44	175 mm
	IP 67	194 mm
CEE 16A, 3p, 230V	IP 44	204 mm
	IP 67	205 mm
CEE 16A, 5p, 400V	IP 44	209 mm
	IP 67	213 mm
CEE 32A, 5p, 400V	IP 44	221 mm
	IP 67	227 mm
CEE 63A, 5p, 400V	IP 44	248 mm
	IP 67	248 mm

Entrées de câbles: En standard pré-percées et obturées. 2 x M 40 en haut et en bas, 2 x M 20 en haut et en bas fermées (pré-percées).