Cloison de séparation pour treillis à câbles Rejiband, chemin de câbles et gaines à câbles Pemsaband One

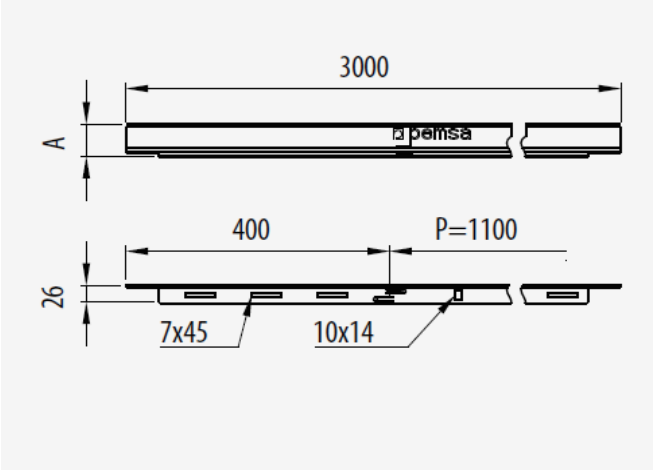

Le cloison de séparation Click de PEMSA est fabriqué en:

- Acier galvanisé Sendzimir selon la norme NBN EN 10346 (GS) ou
- Acier galvanisé à chaud par trempage selon NBN EN ISO 1461 (HD) ou
- Acier inoxydable selon AISI 304 (American Iron and Steel Institute) (AISI 304)

Le séparateur est universellement applicable pour les treillis à câbles Rejiband ainsi que pour les chemins de câbles et les gaines à câbles Pemsaband One.

Référence	A [mm]	L [mm]	Poids [kg/m]	Traitement
67020610	25	3000	0.212	GS
67020611	50	3000	0.312	GS
67020612	80	3000	0.444	GS
67030610	25	3000	0.261	HD
67030611	50	3000	0.384	HD
67030612	80	3000	0.541	HD
67050610	25	3000	0.207	AISI 304
67050611	50	3000	0.305	AISI 304
67050612	80	3000	0.430	AISI 304

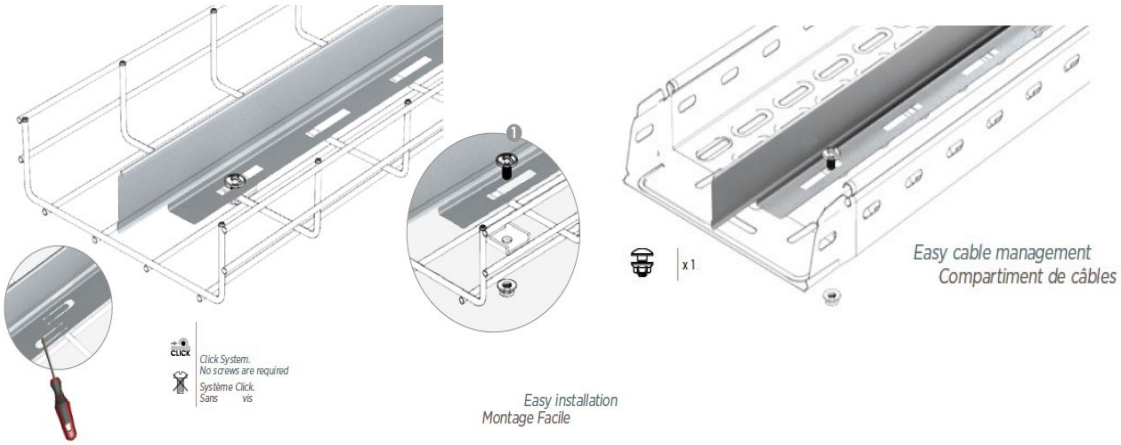

10/07/2023