Pièce en T GS

La pièce en T est en acier galvanisé Sendzimir conformément à la norme NBN EN 10346.
Utilisé pour réaliser des dérivations perpendiculaires à largeur égale.

La pièce en T est livrée sous forme aplatie et doit être pliée avant l'installation. Fixer au porteur de câbles avec 6 fixations pour accessoire (réf. 8856050) ou avec 6 boulons à têtes bombées M6x10 (réf. 08462000) et 6 écrous à embases M6 (réf. 08461000).

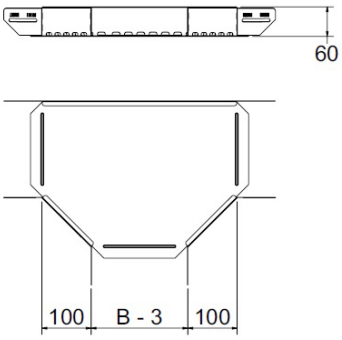

Référence	Description	Longueur à plat [mm]	Largeur à plat [mm]	Hauteur à plat [mm]	Poids [kg/pc]	Exécution
36150702	Pièce en T 070	451	317	14	0,580	GS
36151002	Pièce en T 100	481	347	14	0,690	GS
36151202	Pièce en T 120	501	367	14	0,780	GS
36151502	Pièce en T 150	531	397	14	0,880	GS
36152002	Pièce en T 200	581	447	14	1,160	GS
36152502	Pièce en T 250	631	497	14	1,420	GS
36153002	Pièce en T 300	681	547	14	1,730	GS
36153302	Pièce en T 330	711	577	14	1.930	GS
36154002	Pièce en T 400	781	647	14	2,470	GS
36155002	Pièce en T 500	881	747	14	3,320	GS
36156002	Pièce en T 600	981	847	14	4,300	GS

29/02/2024