## TDS13504 — Interface relais 4x10A

Interface à relais avec 4 sorties à contact 10A/250V pour commutation générale MARCHE/ARRET (open/close)

## APPLICATION

Interface à relais 4x10A pour commande MARCHE/ARRET de la charge connectée.

## CARACTERISTIQUES

### Générale

4 relais unipolaires, normalement ouverts (NO).
Puissance de commutation par sortie de relais:

- $I^{in}$ = 10A/250VAC (30Amp inrush - 20ms)
- $I^{hi}$ = 30A

Contact normalement ouvert (NO) lorsque l'interface n'est pas alimenté.

### Relais

| | |
|---|---|
| Matériel de contact | $AgSnO_2$ |
| Puissance de commutation Max. | 2500 VA |
| Courant de commutation Max. | 10A |
| Durée de vie mécanique | 1 000 000 |
| Tension d'essai | 4000 V eff. (bobine contact) |
| Tension d'essai | 1000 V eff. (contact ouvert) |
| Etat du relais | 10A / 265V |

### LEDs d'état

- Retour d'état des relais (4) avec indication LED (2):
  a. LED aucune impulse = R1/R2 ne sont pas alimentés (contacts ouverts)
  b. 1 impulse = seul R1 est activé (le contact est fermé)
  c. 2 impulses = seul R2 est activé (le contact est fermé)
  d. 3 impulses = les deux relais R1 et R2 sont activés
- LED battement de cœur (clignotement de 0,5 Hz = opérationnel; clignotement rapide = communication en cours)

## CONFIGURATION

### Configuration

Avec PROSOFT Suite (3.8.4 ou plus).

### Adresse AUTOBUS

Via deux commutateurs rotatifs "Tens" (Dizaines) & "Units" (Unités).

### Jumpers

AUTOBUS résistance terminale (fournis avec l'unité centrale). A installer uniquement si l'interface est la dernière interface sur le câble bus.

## INSTALLATION

### Montage sur rail DIN

Largeur 4 modules rail DIN

### Tension d'alimentation

12V fournis par l'AUTOBUS (minimum 9V). Peut être vérifie dans le menu diagnostique de PROSOFT.

### Remarque importante

! Doit être installé dans une armoire électrique afin d'éviter le risque d'un choc électrique.

! Suivez les normes de l'autorité locale de sécurité pour être en conformité avec tous les règlements.

## CONNEXIONS

### AUTOBUS

Connecteur AUTOBUS + câble patch fournis avec cette interface.

### Contacts

265VAC maximale.
Bornier à vis; max. 4mm² (rigide) (AWG12) ou 2,5mm² (souple) (AWG14).

! Doivent être protégées en externe par des fusibles de 10A maximale.

## CONSOMMATION ELECTRIQUE

### AUTOBUS

Min. 20 mA (tous les relais OFF)
Max. 75mA (tous les relais ON)

## DIMENSIONS

72 L x 90 H x 60P (mm)

## POIDS NET | EMBALLE

0,152 kg |0,272 kg

## CONTENU DU PACKAGE:

Interface TDS13504
Connecteur AUTOBUS
Câble patch AUTOBUS

## STOCKAGE

### Température

-20°C à +65°C

### Humidité relative

15% à 85%

## TAUX DE PROTECTION IP

IP20

## PLAGE DE FONCTIONNEMENT

### Température

0°C à +50°C max.

### Humidité relative

5% à 80% par 25°C (ambiante sans condensation)

## SCHEMAS

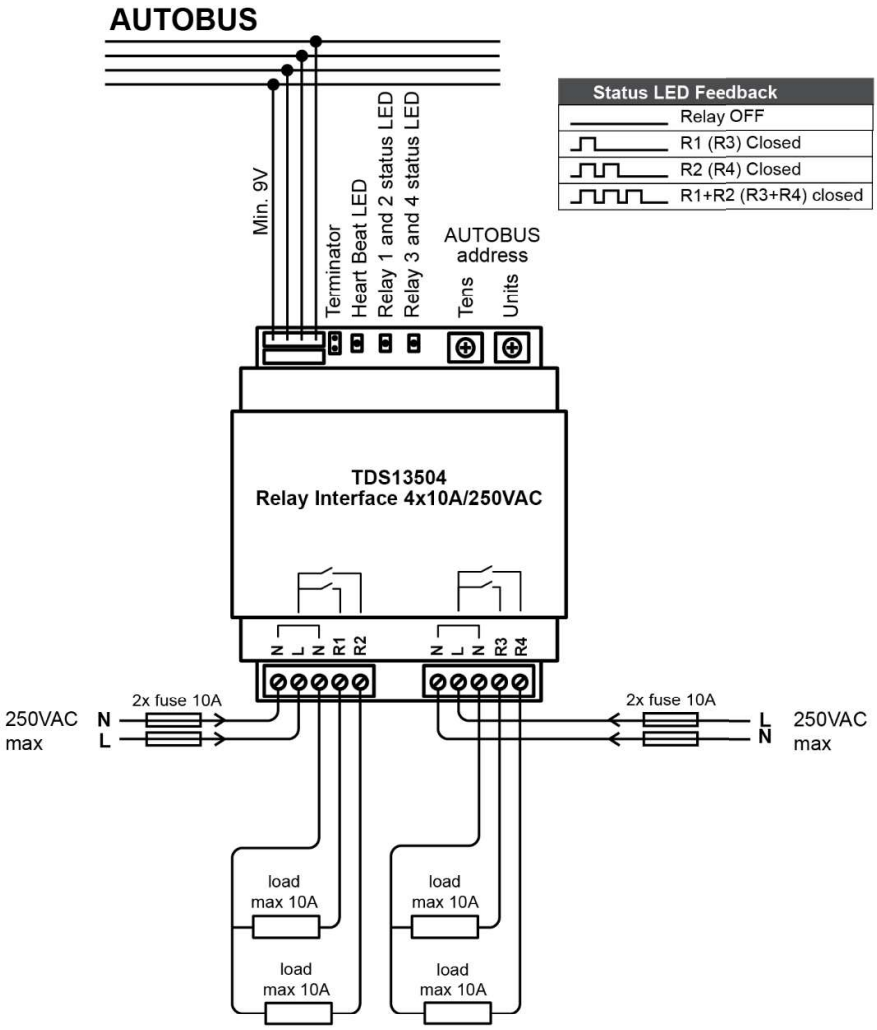
AUTOBUS
Min. 9V
Terminator
Heart Beat LED
Relay 1 and 2 status LED
Relay 3 and 4 status LED
AUTOBUS address
Tens
Units
Status LED Feedback
Relay OFF
R1 (R3) Closed
R2 (R4) Closed
R1+R2 (R3+R4) closed
TDS13504
Relay Interface 4x10A/250VAC
N L N R1 R2
N L N R3 R4
2x fuse 10A
250VAC max
N
L
2x fuse 10A
L
N
250VAC max
load max 10A
load max 10A
load max 10A
load max 10A