BCO CL2 BD HF 5 (927 971)

- Surveillance du parafoudre avec LifeCheck et affichage d'état intégré
- Parafoudre bipolaire compact pour une protection optimale de deux conducteurs
- Pour une installation conforme au concept de zone de protection contre la foudre aux limites de 0A - 2 et plus

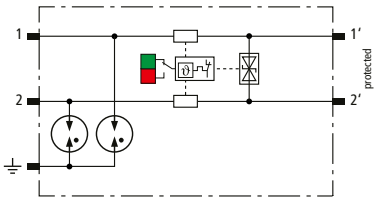

Schéma de principe du circuit

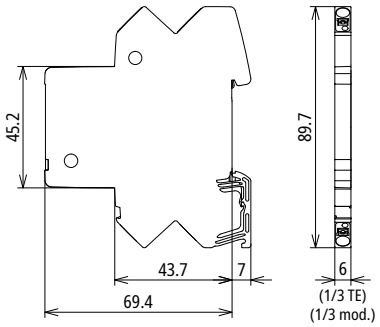

Dimensions

Parafoudre compact d'une largeur de 6 mm et technologie de connexion push-in avec indication d'état. Pour la protection de deux conducteurs partageant un potentiel de référence commun, adapté aux transmissions haute fréquence (ex System BUS).

Type	**BCO CL2 BD HF 5**
Part No.	**927 971**
Technical data	
Classe SPD	TYPE 1 P2
Impulse category	D1, C1, C2, C3, B2
Tension nominale (U_N)	5 V
Tension max. de régime permanent DC (U_C)	8,5 V
Tension d'utilisation permanente max AC (U_C)	6,0 V
Courant nominal à 70° C (I_L)	0,75 A
D1 Courant de foudre (10/350 µs) total (I_{imp})	3 kA
D1 Courant de foudre (10/350 µs) par conducteur (I_{imp})	1,5 kA
C2 Courant nominal de décharge (8/20 µs) total (I_n)	10 kA
C2 Courant nominal de décharge (8/20 µs) par conducteur (I_n)	5 kA
Niveau de protection cond-cond avec In C2 (U_P)	≤ 42 V
Niveau de protection cond-terre pour I_n C2 (U_P)	≤ 600 V
Niveau de protection cond-cond pour I_n C1 (U_P)	≤ 42 V
Niveau de protection cond-terre avec In C1 (U_P)	≤ 600 V
Niveau de protection cond-cond à 1 kV/µs C3 (U_P)	≤ 15 V
Niveau de protection cond-terre avec 1 kV/µs C3 (U_P)	≤ 600 V
Impédance série par conducteur	1 Ohm
Bande passante cond-cond (f_G)	100 MHz
Capacité cond-cond (C)	≤ 21 pF
Capacité cond-terre (C)	≤ 15 pF
Plage de température d'utilisation (T_U)	-40 °C ... +80 °C
Indicateur de fonctionnement/défaut	vert/rouge
Indice de protection	IP 20
Montage sur	Rail DIN 35 mm selon EN 60715
Raccordement d'entrée/de sortie	Push-in / Push-in
Section de raccordement rigide	0,2-2,5 mm2
Section de raccordement brins souples	0,2-2,5 mm2
Mise à la terre par	Rail DIN 35 mm selon EN 60715
Matériau de l'enveloppe	Polyamide PA 6.6
Couleur	jaune
Normes de test	CEI 61643-21/NF EN 61643-21
Certifications	UL 497B, CSA, ATEX, IECEx, CCC, SIL
Classification SIL (Safety Integrity Level)	jusqu'à SIL3 *)
Certifications ATEX	TÜV 20 ATEX 8527 X: II 3G Ex ec IIC T4 Gc
Certifications CEIEx	IECEx TUR 20.0063X: Ex ec IIC T4 Gc
China Compulsory Certification	CCC No. 2021312304001192

© DEHN FRANCE SARL • 4 Rue de Lisbonne • 67300 Schiltigheim • France • Tel. +33 390 203020 • info@dehn.fr • www.dehn.fr

: Testé • NEU: Nouveau • !: Fin de série
: Raccord perpendiculaire • : Raccord longitudinal • : Raccord parallèle • : Raccord en T • : Borne pour raccord parallèle • : Borne pour raccord en T
: Collier de serrage pour raccord parallèle • : Collier de serrage pour raccord en T • : Barre de liaison équipotentielle • : Élément de pontage

Caractéristiques techniques supplémentaires	
Courant maximal de décharge (8/20 µs) [1/2 - terre], [1+2 - terre] (I_{max})	20 kA
Courant de décharge (8/20 µs) [1/2 - terre], [1+2 - terre]	10 kA (10x)
Niveau de protection cond-terre avec 1 kV/µs C3 après des contraintes avec Imax (U_p)	≤ 600 V

Masterdata	
Poids net	33,38 g/pièce(s)
TIN (Numéro EAN)	4013364411999
UC	1 pièce(s)
Numéro tarifaire (Nomenclature Combinée EU)	85363010

Pour L'intégration des progrès de la technique, nous réservons la possibilité d'effectuer des modifications de forme, de caractérisque et des dimensions, poids et matériaux. Les illustrations sont données

*) Pour en savoir plus, voir : www.dehn.fr

© DEHN FRANCE SARL • 4 Rue de Lisbonne • 67300 Schiltigheim • France • Tel. +33 390 203020 • info@dehn.fr • www.dehn.fr

: Testé • NEU: Nouveau • !: Fin de série
: Raccord perpendiculaire • : Raccord longitudinal • : Raccord parallèle • : Raccord en T • : Borne pour raccord parallèle • : Borne pour raccord en T
: Collier de serrage pour raccord parallèle • : Collier de serrage pour raccord en T • : Barre de liaison équipotentielle • : Élément de pontage