FICHE TECHNIQUE DU PRODUIT

MENNEKES
MY POWER CONNECTION

AMTRON®
Professional TC 7300 22 C2

Pour la recharge de véhicules électriques dans le secteur semi-privé et public

MENNEKES
Elektrotechnik GmbH & Co. KG

Aloys-Mennekes-Straße 1
57399 Kirchhundem
GERMANY

www.**MENNEKES**.org

Version Jul 23 2026 Sous réserve de modifications. Nous déclinons toute responsabilité pour les erreurs d'impression.

Caractéristiques d'équipement

Généralités
- Charge selon Mode 3 conformes à la norme CEI 61851-1
- Dispositifs de connexion conformes à la norme CEI 62196-2
- Communication avec le véhicule conforme à la norme ISO 15118-2 (compatible avec une mise à jour vers ISO 15118-20)
- Capacité de charge max.: 44 kW
- Raccordement: 1-phase / 3-phase
- Capacité de charge max. configurable par l'électricien spécialisé
- MENNEKES boîte de jonction
  - Montage simplifié
  - Possibilité de pré-montage
- Câble de charge monté à demeure, type 2 (4 m de long)
- Boîtier en Plastique
- Boîtier en Plastique
- Couleur: gris clair (RAL 7035)
- Touche multifonction
  - Réarmer le disjoncteur différentiel et le disjoncteur de protection par l'extérieur
  - Contrôler le fonctionnement correct du disjoncteur différentiel par l'extérieur

Interface web utilisateur (pour les opérateurs)
- Surveillance des processus de charge
- Exportation des données de toutes les sessions de charge au format CSV ou HTML
- Whitelist pour la gestion des cartes RFID

Options d'autorisation
- Démarrage automatique (sans autorisation)
- RFID (ISO / CEI 14443 A)
  Compatible avec MIFARE classic et MIFARE DESFire
- Via un Backend-System
- Plug and Charge
  - Conformément à la norme ISO 15118-2
  - Via l'ID du véhicule (charge automatique)

Options de mise en réseau
- Connexion à un réseau via LAN / Ethernet (RJ45)
- Possibilité de boucler jusqu'à 50 points de charge grâce à l'interrupteur intégré

Options de connexion à un Backend-System
- Via le modem de téléphonie mobile intégré (2G (GSM) / 3G (UMTS) / 4G (LTE))
- Connexion au Backend de jusqu'à 50 points de charge via une carte SIM
- Via LAN / Ethernet (RJ45) et un routeur externe
- Prise en charge des protocoles de communication OCPP 1.6j

Options de gestion locale de la charge
- Réduction du courant de charge via un signal de commande externe (Downgrade)
- Réduction du courant de charge via un signal de commande externe (Downgrade) du compteur d'énergie externe en amont du type Siemens PAC2200
- Gestion statique de la charge
- Gestion dynamique de la charge pour jusqu'à 100 points de charge (à la phase près)
- Réduction du courant de charge en cas de charge des phases non uniforme (limitation du déséquilibre de charge)
- Protection locale contre une panne générale par la connexion d'un compteur d'énergie externe Modbus TCP

Options de connexion à un système externe de gestion de l'énergie (EMS)
- Via Modbus TCP
- Via SEMP
- Via EEBus
- Commande dynamique du courant de charge via un système OCPP (Smart Charging)

Dispositifs de protection intégrés
- Surveillance de courant de défaut CC > 6 mA conforme à la norme CEI 62955
- Disjoncteur différentiel type A
- Disjoncteur de protection
- Protection contre la surtension type 2 pouvant être ajoutée en option
- Protection contre le courant de foudre et la surtension (Paratonnerre combiné types 1 + 2) pouvant être ajoutée en option
- Limiteur de courant de travail pour la coupure du réseau du point de charge en présence d'une erreur (contact de charge soudé, weldingdetection)

Écran couleur
- Écran couleur de 3,5" avec réglage de la luminosité et détecteur de proximité
- Navigation dans le menu conviviale (accessible)
- Code QR dynamique et affichage de l'URL courte pour l'autorisation
- Informations d'état via des icônes colorées et du texte clair
- Vue d'ensemble des données de charge, y compris le temps de charge et l'énergie chargée
- Affichage des prix lors de la recharge ad hoc pour les frais au kWh, à la durée, de démarrage et de blocage (saisie manuelle ou transmission automatique via OCPP)

Caractéristiques techniques

AMTRON® Professional TC 7300 22 C2		151922202
Capacité de charge max. mode 3 [kW]	Point de charge 1	22
	Point de charge 2	22
Branchement	Point de charge 1	3-phase
	Point de charge 2	3-phase
Courant nominal I_{nA} [A]		63
Courant nominal d'un point de charge mode 3 I_{nC} [A]		32
Tension nominale U_N [V] CA ± 10%		230 / 400
Fréquence nominale f_N [Hz]		50
Organe de commutation circuit de charge (contacteur de charge)		32A, 4p (100-250V 50/60Hz)
Fusible de puissance max. [A]		100
Tension assignée d'isolement U_i [V]		500
Résistance aux ondes de surtension assignée U_{imp} [kV]		4
Courant conditionnel de court-circuit assigné I_{CC} [kA]		10
Facteur de diversité assigné RDF		1
Système en fonction du type de prise de terre		TN/TT
Classification CEM		A+B
Classe de protection		I
Degré de protection IP		IP54
Catégorie de surtension		III
Résistance aux chocs		IK10
Degré d'encrassement		3
Installation		en plein air
Stationnaire / portatif		fixé
Utilisation (conformément à CEI 61439-7)		ACSEV
Forme extérieure		fixation au mur
Dimensions H x L x P [mm]		539 x 492 x 235
Poids [g]		20700
Standard		CEI 61851-1, CEI 61439-7

Les normes concrètes selon lesquelles le produit a été testé sont indiquées dans la déclaration de conformité du produit.

Caractéristiques techniques

Conditions ambiantes admissibles		
	Min.	Max.
Température ambiante [°C]	-25	40
Température moyenne sur 24 heures [°C]		35
Altitude [m au-dessus du niveau de la mer]		2000
Humidité relative de l'air [%]		95

Dispositifs de protection	
Protection des personnes (DDR)	40 / 0,03A, 4p, type A
Fusible de charge (LS)	C-32A, 3p+N, 10kA

Caractéristiques techniques

Réglette à bornes ligne d'alimentation		
Nombre de bornes de connexion	5x2	
Matériau du conducteur	Cuivre	
	Min.	Max.
Plage de serrage rigide [mm²]	2.5	25
Plage de serrage flexible [mm²]	-	-
Plage de serrage avec embout [mm²]	1.5	16
Couple de serrage [Nm]	2.5	2.5

Réglette à bornes ligne d'alimentation matériau supplémentaire		
Nombre de bornes de connexion	5x2	
Matériau du conducteur	Aluminium	
	Min.	Max.
Plage de serrage rigide [mm²]	1*	25
Plage de serrage flexible [mm²]	1*	25
Plage de serrage avec embout [mm²]	-	-
Couple de serrage [Nm]	2.5	2.5

Pour toute indication concernant le raccordement de conducteurs en aluminium, veuillez nous contacter à l'adresse suivante: https://www.mennekes.fr/emobility/services/pour-vous-aider/contactez-nous/

Bornes de connexion entrée de validation		
Nombre de bornes de connexion	-	
Tension des bobines [V]	230	
	Min.	Max.
Plage de serrage rigide [mm²]	0.14	4
Plage de serrage flexible [mm²]	0.14	2.5
Plage de serrage avec embout [mm²]	0.14	2.5
Couple de serrage [Nm]	-	-

Plan coté

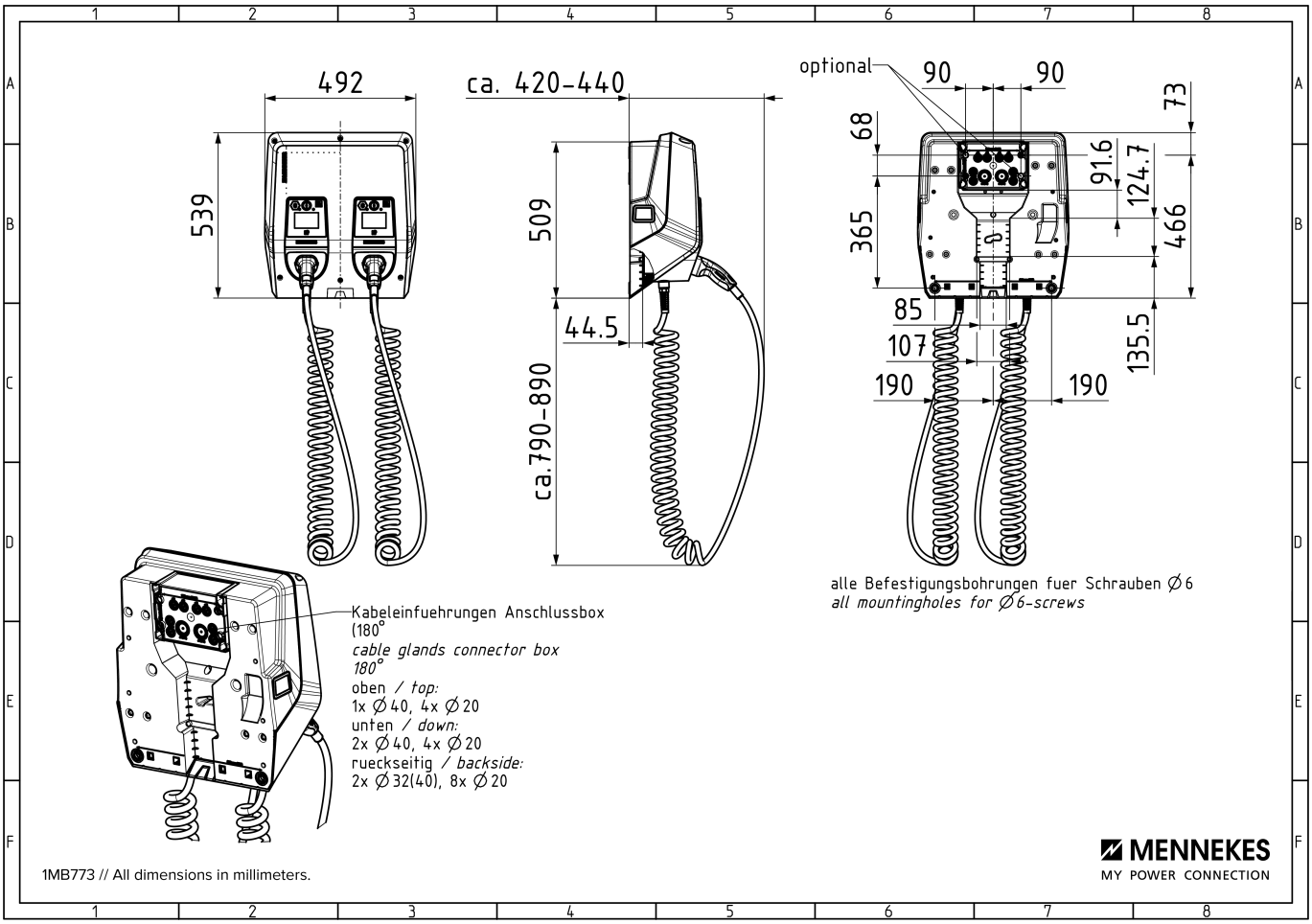
492
539
ca. 420-440
509
44.5
ca.790-890
optional
90
90
73
68
91.6
124.7
365
466
85
107
135.5
190
190
Kabeleinfuehrungen Anschlussbox
(180°
cable glands connector box
180°
oben / top:
1x ∅40, 4x ∅20
unten / down:
2x ∅40, 4x ∅20
ruecksеitig / backside:
2x ∅32(40), 8x ∅20
alle Befestigungsbohrungen fuer Schrauben ∅6
all mountingholes for ∅6-screws
1MB773 // All dimensions in millimeters.
MENNEKES
MY POWER CONNECTION

Exemple d’utilisation